Instruções de Montagem / Instalação

Kit Closet ou Quarto Aramado com Módulo - 1,5m - 9 pçs

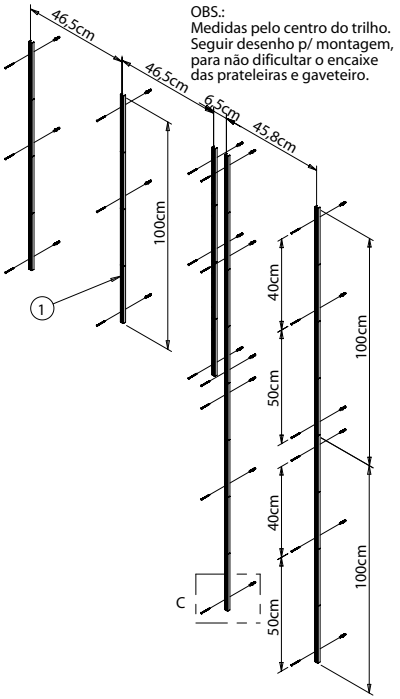

OBS.:
Medidas pelo centro do trilho.
Seguir desenho p/ montagem, para não dificultar o encaixe das prateleiras e gaveteiro.

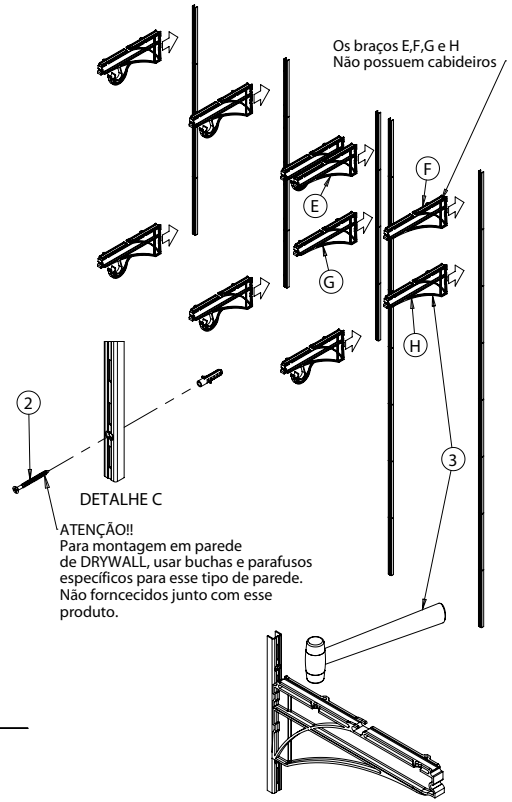

ATENÇÃO!!
Para montagem em parede de DRYWALL, usar buchas e parafusos específicos para esse tipo de parede. Não forncecidos junto com esse produto.

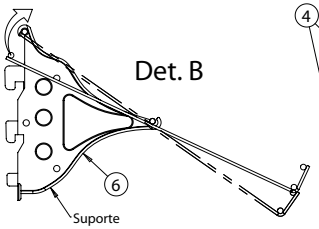

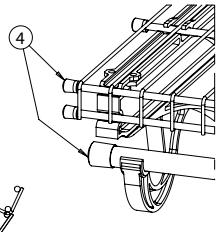

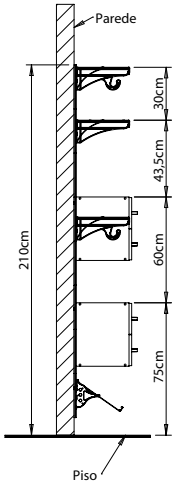

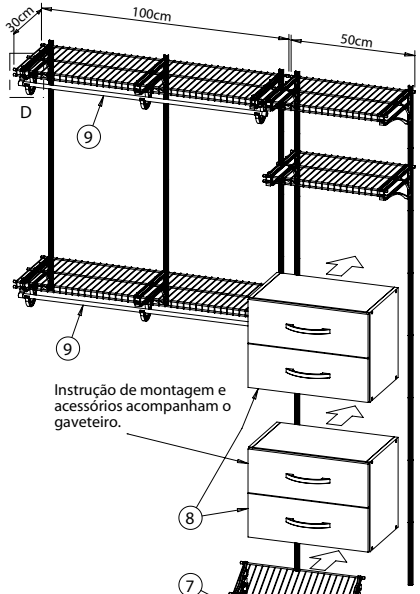

Instrução de montagem e acessórios acompanham o gaveteiro.

Para facilitar a montagem, encaixe primeiro a travessa do meio e em seguida empurre a prateleira para frente até que a prateleira fique totalmente encaixada nas posições indicadas no desenho.

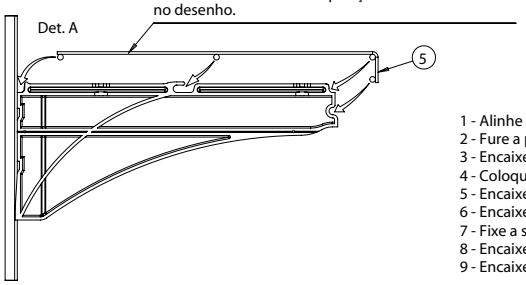

1 - Alinhe e posicione os trilhos conforme medidas do desenho e marque a posição dos furos.
2 - Fure a parede com broca Ø1/4" (6mm) em seguida fixe os trilhos com parafusos Ø4,0 x 45mm e buchas.
3 - Encaixe os braços nos trilhos e com auxílio de um martelo bata até que a chapa fique totalmente encaixada.
4 - Coloque as ponteiras nas prateleiras e nos tubos cabideiros.
5 - Encaixe as prateleiras nos braços (ver Det. A).
6 - Encaixe os suportes na sapateira (ver Det. B).
7 - Fixe a sapateira encaixando os suportes nos trilhos.
8 - Encaixe os gaveteiros nos trilhos sem as gavetas, certifique se estão bem encaixados e depois coloque as gavetas.
9 - Encaixe os tubos cabideiros nos braços.